ioLogik E2200系列

以太网RTU控制器

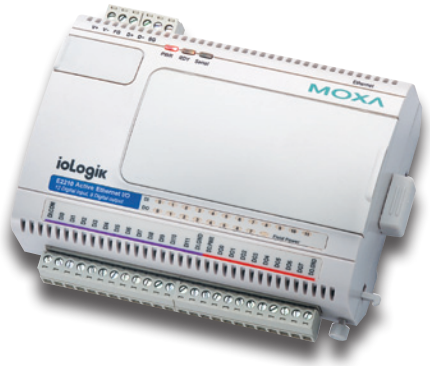

- 与专利的Active OPC Server主动建立通讯
- 智能报警管理，支持SMS、电子邮件、SNMP Trap、TCP、UDP
- 点对点传输，节约时间及布线成本
- 前端智能，支持24个Click&Go逻辑语句
- MXIO函数库简化I/O管理，支持Windows或Linux
- 友好的web浏览器配置
- 支持SNMPv1/v2c/v3协议

CLICK&GO LOGIC

概述

ioLogik E2000系列产品是一种新型的以太网RTU控制器，基于PC进行数据采集与设备控制，通过基于事件的PUSH通信方式，实现实时数据采集和报警；结合Active OPC server软件与任意SCADA系统做无缝对接。另外，在IT领域的用户可运用SNMP协议与NMS(networ Management system)通信。以太网RTU控制器的I/O状态可以由用户来设定上报的规则，比如变化上报、定时上报等方式，PUSH的工作方式比传统轮询方式可占用更少的带宽。

ioLogik E2200系列选型表

型号	I/O 组合							
	数字输入	数字输出	模拟输入	模拟输出	RTD 输入	TC输入	继电器输出	可配置DIOs
ioLogik E2210	12	8	–	–	–	–	–	–
ioLogik E2212	8	8	–	–	–	–	–	4
ioLogik E2214	6	–	–	–	–	–	6	–
ioLogik E2240	–	–	8	2	–	–	–	–
ioLogik E2242	–	–	4	–	–	–	–	12
ioLogik E2260	–	4	–	–	6	–	–	–
ioLogik E2262	–	4	–	–	–	8	–	–

ioLogik E2210规格

输入和输出

数字输入: 12通道
数字输出: 8通道
隔离保护： 3K VDC或2K Vrms

数字输入

传感器类型: NPN，干接点
I/O模式: DI或计数器
干节点：
- **On:** short to GND
- **Off:** open

湿节点： (DI to GND):
- **On:** 0 ~ 3 VDC
- **Off:** 10 ~ 30 VDC

共接形式： 12点 / 1 COM
计数器/频率： 900 Hz
数字信号过滤间隔： 软件可选

数字输出

类型: Sink
I/O模式： DO或脉冲输出
脉冲输出频率: 1 kHz
过压保护： 45 VDC
过流保护: 2.6 A (4 channels @ 650 mA)
过温关闭保护： Min. 175°C
额定电流： 最大每个通道200mA

电源需求

电源功率: 203 mA @ 24 VDC

MTBF (平均无故障时间)：

时间: 213,673小时
Database: Telcordia (Bellcore)

ioLogik E2212规格

输入和输出
数字输入: 8通道
数字输出: 8通道
可配置DIO: 4通道
隔离保护：3K VDC或2K Vrms

数字输入
传感器类型： 湿接点（NPN或PNP）和干接点
I/O模式：DI或计数器
干接点：
- **On:** short to GND
- **Off:** open

湿接点：(DI to GND):
- **On:** 0 ~ 3 VDC
- **Off:** 10 ~ 30 VDC

共接形式：6点 / 1 COM
计数器/频率：900Hz，断电存储
数字过滤时间间隔：软件可选

数字输出
类型: Sink
I/O模式：DO或脉冲输出
脉冲波频率：1 kHz
过压保护：45 VDC
过流限制：2.6 A (4 channels @650 mA)
过温关闭保护：175˚C (min.)
额定电流：最大200mA每个通道
DIO输出漏电流：2.3 mA @ 24 VDC

电源需求
电源功率: 136 mA @ 24 VDC

MTBF (平均无故障时间)
时间: 217,722小时
Database: Telcordia (Bellcore)

ioLogik E2214规格

输入和输出
数字输入: 6 通道
模拟输出: 6 通道
隔离保护：3K VDC或2K Vrms

数字输入:
传感器类型： 湿接点（NPN或PNP）和干接点
I/O模式：DI或计数器
干节点：
- **On:** short to GND
- **Off:** open

湿节点： (DI to GND):
- **On:** 0 ~ 3 VDC
- **Off:** 10 ~ 30 VDC

共接形式： 3点 / 1 COM
计数器/频率：900Hz，断电存储
数字过滤时间间隔：软件可选

模拟输出:
类型: Form A (N.O.) power relay
触点电阻阻抗：
电阻负载: 5 A @ 30 VDC, 250 VAC, 110 VAC
初始绝缘电阻: 1000 M ohms (min.) @ 500 VDC
使用寿命: 20,000,000 operations
电气寿命: 50,000 operations @ 5 A resistive load
触点阻抗: 30 m ohms (最大)
脉冲输出: 0.3 Hz at rated load

电源需求
电源功率: 170 mA @ 24 VDC

MTBF (平均无故障时间)
时间: 307,239小时
Database: Telcordia (Bellcore)

ioLogik E2240规格

输入和输出
模拟输入: 8 通道
模拟输出: 2 通道
隔离保护：3K VDC或2K Vrms

模拟输入:
类型: 差分输入
解析度：16位
I/O模式：电压/电流
输入范围： ±150 mV, ±500 mV, ±5 V, ±10 V, 0 ~ 20 mA, 4 ~ 20 mA
精确度：
±0.1% FSR @ 25˚C
±0.3% FSR @ -10 and 60˚C
采样率（所有通道）：
- 10 samples/sec (电压)
- 6 samples/sec (电流)

输入阻抗：900K ohms (min.)
内建限流电阻： 120 ohms

模拟输出
解析度：12位
输出范围：0 ~ 10 V, 4 ~ 20 mA
驱动电压：电流输出15 VDC
精确度：
±0.1% FSR @ 25˚C,
±0.3% FSR @ -10 and 60˚C
负载电阻：< 250 ohms

电源需求
电源功率: 98 mA @ 24 VDC

MTBF (平均无故障时间)
时间: 155,941小时
Database: Telcordia (Bellcore)

ioLogik E2242规格

输入和输出

摸拟输入: 4 通道
可配置DIO: 12 通道
隔离保护：3K VDC或2K Vrms

摸拟输入

类型: 差分输入
分辨率：16位
I/O模式：电压/电流
输入范围： ±150 mV, 0 ~ 150 mV, ±500 V, 0 ~ 500 mV, ±5 V, 0 ~ 5 V, ±10 V, 0 ~ 10 V, 0 ~ 20 mA, 4 ~ 20 mA
精确度：
±0.1% FSR @ 25˚C
±0.3% FSR @ -10 and 60˚C
采样率(所有通道)：100次/秒（电压）
输入阻抗：200K ohms (最小)
内建限流电阻：102 ohms

数字输入

传感器类型：湿接点（NPN或PNP）和干接点
I/O模式：DI或计数器
干节点：
- **On:** short to GND
- **Off:** Open

湿节点： (DI to GND):
- **On:** 0 ~ 3 VDC
- **Off:** 10 ~ 30 VDC

共接类型：6点/COM
计数器频率：900 Hz, 断电存储
数字过滤时间间隔：软件可选

数字输出

类型: Sink
I/O模式：DO或脉冲输出
脉冲波频率：1 kHz
过压保护：45 VDC
过流限制：2.6 A (4 channels @ 650 mA)
过温关闭保护：175˚C (min.)
额定电流：最大200mA每个通道
DIO输出漏电流：3.6 mA @ 24 VDC

电源需求

电源功率: 178 mA @ 24 VDC

MTBF (平均无故障时间)

时间: 204,391小时
Database: Telcordia (Bellcore)

ioLogik E2260规格

输入和输出

RTD输入: 6 通道
数字输出: 4 通道
隔离保护：3K VDC或2K Vrms

RTD输入
输入类型:
- PT50, PT100, PT200, PT500 (-200 ~ 850˚C)
- PT1000 (-200 ~ 350˚C)
- JPT100, JPT200, JPT500 (-200 ~ 640˚C)
- JPT1000 (-200 ~ 350˚C)
- NI100, NI200, NI500 (-60 ~ 250˚C)
- NI1000 (-60 ~ 150˚C)
- NI120 (-80 ~ 260˚C)
- Resistance of 310, 620, 1250, and 2200

采样率：12次/秒(所有通道)
分辨率：0.1˚C 或 0.1 ohm
精确度：
±0.1% FSR @ 25˚C
±0.3% FSR @ -10 and 60˚C
输入阻抗：625K ohms（最小)

数字输出

类型: Sink
I/O模式：DO或脉冲输出
脉冲波频率：1 kHz
过压保护：45 VDC
过流限制：2.6 A (4 channels @ 650 mA)
过温关闭保护：175˚C (min.)
额定电流：最大200mA每个通道

电源需求

电源功率: 95 mA @ 24 VDC

MTBF (平均无故障时间)

时间: 327,282小时
Database: Telcordia (Bellcore)

ioLogik E2262规格

输入和输出

热电偶输入: 8 通道
数字输出: 4 通道

热电偶输入

传感器类型: J (0 ~ 750˚C), K (-200 ~ 1250˚C), T (-200 ~ 350˚C), E (-200 ~ 900˚C), R (-50 ~ 1600˚C), S (-50 ~ 1760˚C), B (600 ~ 1700), N (-200 ~ 1300˚C)
毫伏类型:
- **模式:** ±78.126 mV, ±39.062 mV, ±19.532 mV
- **故障和过压保护:** -35 to +35 VDC (power off); -25 to +30 VDC (power on)

采样率：12次/秒(所有通道)
分辨率：16位
精确度：
±0.1% FSR @ 25˚C
±0.3% FSR @ -10 and 60˚C
输入阻抗：1M ohms

数字输出

类型: Sink
I/O模式：DO或脉冲输出
脉冲波频率：100 Hz
过压保护：45 VDC
过流限制： 2.6 A (4 channels @ 650 mA)
过温关闭保护：175˚C
额定电流：最大200mA每个通道
隔离保护：3K VDC或2K Vrms

电源需求

电源功率: 160 mA @ 24 VDC

MTBF (平均无故障时间)

时间: 341,063小时
Database: Telcordia (Bellcore)

共同规格

LAN
以太网： 1 x 10/100 Mbps, RJ45
保护： 1.5 KV 电磁隔离保护
协议： Modbus/TCP, TCP/IP, UDP, DHCP, Bootp, SNMP, HTTP, CGI, SNTP, SMTP

串口通讯
接口： RS-485-2w: Data+, Data-, GND (3-contact terminal block)
串口保护： 15 KV ESD全信号保护

串口通讯参数
校验位： None
数据位： 8
停止位： 1
流量控制： None
波特率： 1200 bps ~ 115200 bps
协议： Modbus/RTU

电源需求
电源输入： 24 VDC标配，12 ~ 36 VDC

机械特性
接线： I/O线缆max. 14 AWG
尺寸： 115 x 79 x 45.6 mm (4.53 x 3.11 x 1.80 in)
重量： under 250 g
安装: 导轨或壁挂

工作环境
工作温度： -10 ~ 60˚C (14 ~ 140°F)，
宽温型号： -40 ~ 85˚C (-40 ~ 185°F)，
工作湿度： 5 ~ 95% (无凝露)

安规认证
Safety: UL 508
EMI:
EN 61000-3-2; EN 61000-3-3; EN 61000-6-4;
FCC Part 15, Subpart B, Class A
EMS:
EN 61000-4-2, EN 61000-4-3, EN 61000-4-4,
EN 61000-4-5, EN 61000-4-6, EN 61000-4-8,
EN 61000-4-11, EN 61000-6-2
Shock: IEC 60068-2-27
Freefall: IEC 60068-2-32
Vibration: IEC 60068-2-6
Green Product: RoHS, CRoHS, WEEE

注意: 请登录 Moxa 网站，获取最新认证信息。

保修
保修期： 5年(除E2214*)

*由于继电器的使用寿命有限，使用该组件的产品仍然为保修期2年。

尺寸（单位：mm）

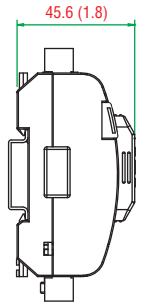

侧视图

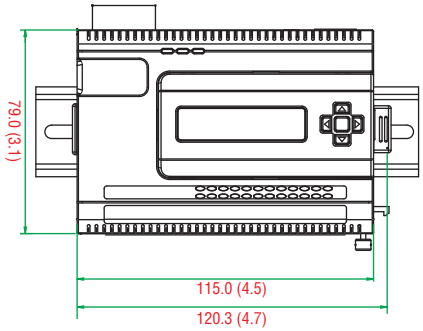

前视图

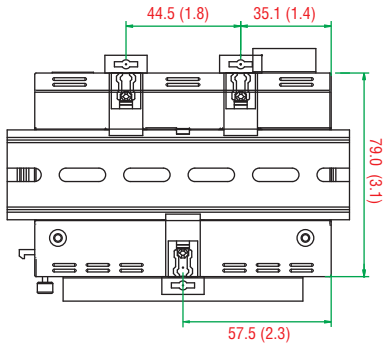

后视图

订购信息

可选型号
ioLogik E2210： 以太网RTU微控制器，12个DI和8个DO，工作温度-10 ~ 60˚C
ioLogik E2212： 以太网RTU微控制器，8个DI，8个DO和4个DIO，工作温度-10 ~ 60˚C
ioLogik E2214： 以太网RTU微控制器，6个DI和6个继电器输出，工作温度-10 ~ 60˚C
ioLogik E2240： 以太网RTU微控制器，8个AI和2个AO，工作温度-10 ~ 60˚C
ioLogik E2242： 以太网RTU微控制器，4个AI和12个可配置DIO，工作温度-10 ~ 60˚C
ioLogik E2242-T： 以太网RTU微控制器，4个AI和12个可配置DIO，工作温度-40 ~ 75˚C
ioLogik E2260： 以太网RTU微控制器，6个RTD 输入和4个DO，工作温度-10 ~ 60˚C
ioLogik E2262： 以太网RTU微控制器，8个热电偶输入和4个DO，工作温度-10 ~ 60˚C

配件 (可单独选购)
LDP1602： LCD 模块， 配备 16 x 2 文本显示和5个按钮

包装清单
- 1个ioLogik E2200系列RTU控制器
- 相关文档和软件CD

LDP1602 LCD显示模块

用于ioLogik E2200/R2100系列的显示模块

- 具备热插拔功能的显示模块
- 可用于IP显示和配置
- 直接显示I/O状态
- 无需电源（设备供电）

安装LCD模块

1. 卸掉ioLogik服务器的盖

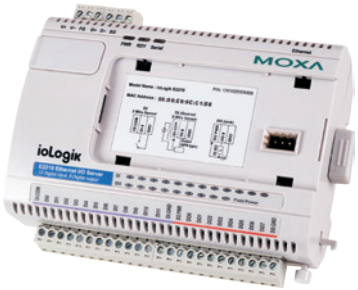

2. 嵌入LCD显示模块

3. 检查并配置IP地址

4. 查看IP和I/O状态

规格

LCD显示： 16 x 2文字显示，英文字符
工作温度： 0 ~ 55°C (32 ~ 131°F)
储存温度： -20 ~ 70°C (-4 ~ 158°F)
工作湿度： 5 ~ 95% (无凝霜)

电源需求

功率： 15 mA @ 24 VDC

保修

保修期： 2年

*由于LCD模块的使用寿命有限，使用该组件的产品仍然为保修期2年。

订购信息

可选型号

LDP1602： LCD显示屏，5个按钮，16 x 2文本显示

This page intentionally left blank.