ioLogik E1200H系列 Preliminary

强固型远程I/O

> 通过Class 1, Division 2认证，适用于恶劣环境
> 通过IEC60945认证，适用于恶劣的海事应用环境
> 支持-40~75°C宽温（-40~167°F）
> 专利的Active OPC Server，主动进行数据传输
> 2个以太网端口，用于菊花链拓扑
> 用户定义的Modbus/TC地址簿
> 通过web浏览器进行配置

ioLogik E1261H规格

输入和输出

模拟输入：5个通道
RTD输入：3个通道
可配置DIO：12个通道
隔离保护：3K VDC 或 2K Vrms

模拟输入

类型：差分输入
分辨率：16位
I/O类型：电压/电流
输入范围：0 ~ 10V, -10 ~ 10V, 0 ~ 20 mA, 4 ~ 20 mA
精确度：
- ±0.1% FSR @ 25°C
- ±0.5% FSR @ -40 and 75°C

采样率（所有通道）：12 samples/sec
输入阻抗：10M ohms (minimum)
内置电流输入电阻：120 ohms

数字输入

传感器类型：湿接点（NPN 或 PNP），干接点
I/O类型：DI 或计数器 (channel 0~11)
干接点：
- **On:** short ~ GND
- **Off:** open

湿接点 (DI ~ GND)：
- **On:** 0 ~ 3 VDC
- **Off:** 10 ~ 30 VDC

通用类型：
- 12 points per COM

计数器频率：250 Hz, power off storage
数字滤波时间间隔：软件可选

RTD

输入类型：
- **PT100 (3-wire):** -50 ~ 150°C, 0 ~ 100°C, 0 ~ 200°C, 0 ~ 400°C, -50 ~ 200°C
- **PT1000 (3-wire):** -50 ~ 200°C

采样率：12 samples/sec (all channels)
分辨率：0.5°C
精确度：
- ±0.1% FSR @ 25°C
- ±0.5% FSR @ -40 and 75°C

输入阻抗：625K ohms

数字输出

类型：Sink
I/O类型：DO或脉冲输出 (channel 0~11)
脉冲输出频率：500 Hz
过压保护：45 VDC
过流限制：2.6 A (4 channels @ 650 mA)
过热保护：175°C (typical), 150°C (min.)
输出电流：200 mA per channel

电源需求

电源功耗：220 mA @ 24 VDC

机械特性

尺寸：140 x 113 x 36.3 mm (5.51 x 4.45 x 1.43 in)
重量：825g

ioLogik E1263H规格

输入和输出
模拟输入：10个通道
RTD输入：3个通道
可配置DIO：24个通道
隔离保护：3K VDC 或 2K Vrms

模拟输入
类型：差分输入
分辨率：16位
I/O类型：电压/电流
输入范围：0 ~ 10V, -10 ~ 10V, 0 ~ 20 mA, 4 ~ 20 mA
精确度：
- ±0.1% FSR @ 25˚C
- ±0.5% FSR @ -40 and 75˚C

采样率（所有通道）：12 samples/sec
输入阻抗：10M ohms (最小)
内置电流输入电阻：120 ohms

数字输入
传感器类型：湿接点（NPN 或 PNP），干接点
I/O类型：DI 或计数器 (channel 0~23)
干接点：
- **On:** short ~ GND
- **Off:** open

湿接点 (DI ~ GND)：
- **On:** 0 ~ 3 VD
- **Off:** 10 ~ 30 VDC

通用类型：
- 12 points per COM

计数器频率：250 Hz, 断电存储
数字滤波时间间隔：软件可选

RTD
输入类型：
- **PT100 (3-wire):** -50 ~ 150˚C , 0 ~ 100˚C , 0 ~ 200˚C , 0 ~ 400˚C , -50 ~ 200˚C
- **PT1000 (3-wire):** -50 ~ 200˚C

采样率：12 samples/sec (all channels)
分辨率：0.5˚C
精确度：
- ±0.1% FSR @ 25˚C
- ±0.5% FSR @ -40 and 75˚C

输入阻抗：625K ohms

数字输出
类型：Sink
I/O类型：DO或脉冲输出 (channel 0~23)
脉冲输出频率：500 Hz
过压保护：45 VDC
过流限制：2.6 A (4 channels @ 650 mA)
过热保护：175˚C (typical), 150˚C (min.)
输出电流：200 mA per channel

电源需求
输入电压：24 VDC nominal, 12 ~ 48 VDC
电源功耗：315 mA @ 24 VDC

机械特性
尺寸：204 x 113 x 36.3 mm (8.03 x 4.45 x 1.43 in)
重量：945g

通用规格

LAN
以太网：2 x 10/100 Mbps交换机口，RJ45
隔离保护：1.5KV电磁隔离保护
协议：Modbus/TCP, TCP/IP, UDP, DHCP, Bootp, HTTP

串口通讯
界面：1 x RS-232/422/485, software selectable (9-pin D-Sub male)
串口保护：所有串口支持15 KV ESD保护

串口通讯参数
校验位：None
数据位：8
停止位：1
流控：None
波特率：300, 1200, 2400, 4800, 9600, 19200, 38400, 57600, 115200 bps
协议：Modbus/RTU

电源需求
输入电压：24 VDC nominal, 12 ~ 48 VDC

机械特性
布线：I/O cable max. 14 AWG
安装方式：导轨（标准）、壁挂（配件可选）

工作环境
工作温度：-40 ~ 75˚C (-40 ~ 176°F)
存储温度：-40 ~ 85˚C (-40 ~ 185°F)
相对湿度：5 ~ 95%

安规认证
Safety: UL 508 (认证中)
EMI: EN 61000-3-2; EN 61000-3-3; EN 61000-6-4; FCC Part 15, Subpart B, Class A
EMS: EN 55024, EN 61000-4-2, EN 61000-4-3, EN 61000-4-4, EN 61000-4-5, EN 61000-4-6, EN 61000-4-8, EN 61000-4-11, EN 61000-6-2
Shock: IEC 60068-2-27
Freefall: IEC 60068-2-32
Vibration: IEC 60068-2-6
Hazardous Locations: UL/cUL Class 1 Division 2; ATEX Zone 2 (认证中)
Marine Communications: IEC 60945, 4th Edition (认证中)
Green Product: RoHS, CRoHS, WEEE

保修
保修期：5年

尺寸（单位：mm）

ioLogik E1261H

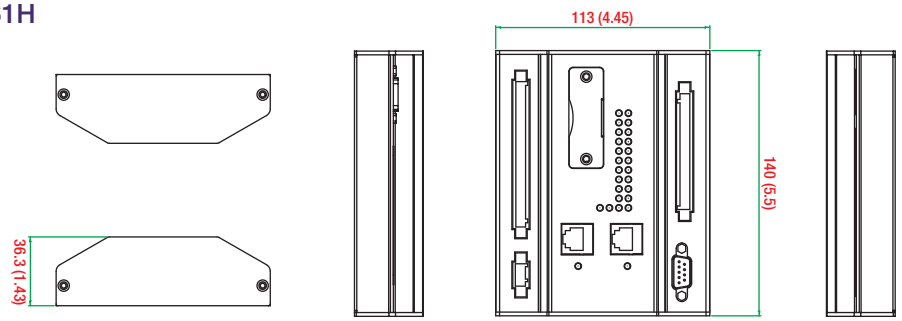

侧视图　仰视图　前视图　俯视图

ioLogik E1263H

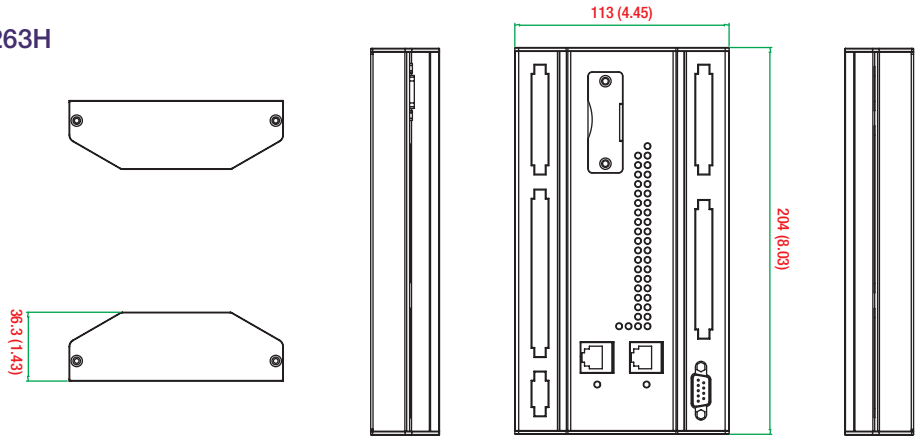

侧视图　仰视图　前视图　俯视图

订购信息

可选型号

ioLogik E1261H-T：以太网远程I/O，2个以太网口，12个DIO，5个AI和3个RTD，支持-40~75°C 工作温度

ioLogik E1263H-T：以太网远程I/O，2个以太网口，24个DIO，10个AI和3个RTD，支持-40~75°C 工作温度

可选配件（可单独购买）

WK-90：壁挂安装工具

包装清单

- ioLogik E1200H-T
- 文件和软件光盘
- 快速安装指南（打印版）